NCC CONTOUR MACHINE SERIES

コンターマシンシリーズ

NCC-300L　NCC-400L　NCC-500L
NCC-300LE　NCC-400LE　NCC-500LE

株式会社アマダマシナリー

■機械寸法

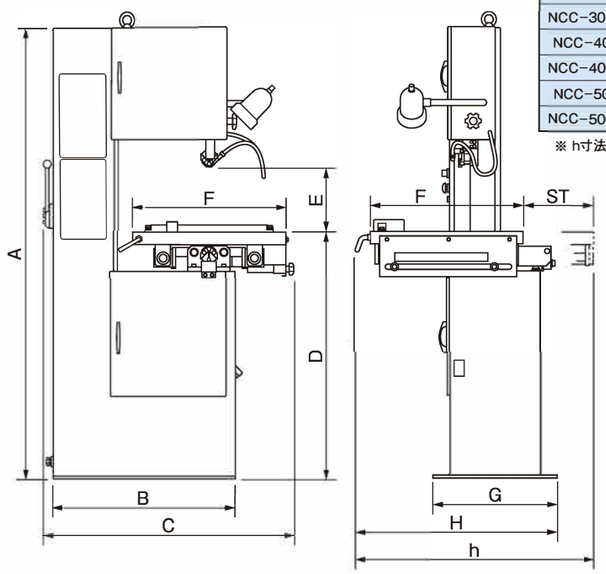

機種名＼寸法	A	B	C	D	E(Max)	F	G	H	h	ST
NCC−300L	1492	600	796	819	200	500	400	556	−	−
NCC−300LE			812	818				690	820	230
NCC−400L	1812	800	1051	913	300	700	550	767	−	−
NCC−400LE			1075	912				1095	1305	500
NCC−500L	2014	875	1165	927	350	700	700	866	−	−
NCC−500LE			1210	925				1210	1310	500

※ h寸法は、テーブルの最大移動範囲寸法です。ST寸法は、6mm幅の鋸刃を使用したときの寸法です。

●オプション

安全バイス

補助棒

ハンドホルダー
（Lタイプ）

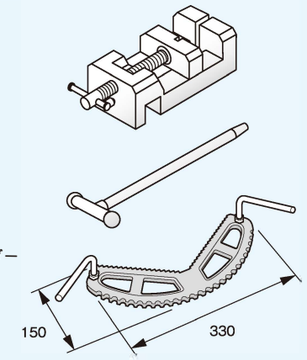

■仕　　様

項目		NCC−300L	NCC−300LE	NCC−400L	NCC−400LE	NCC−500L	NCC−500LE
切断能力	高さ	200mm		300mm		350mm	
	奥行き(鋸刃左側)	295mm		395mm		495mm	
	最大直線ストローク※	−	230mm	−	500mm	−	500mm
鋸刃	種類	B/M、F 、H/F、F/F					
	長さ	2550mm		3350mm		4100mm	
	幅	2〜10mm		2〜10mm	2〜19mm	2〜16mm	
	速度	15〜105m/min. インバーター変速		10〜150m/min. インバーター変速		20〜555m/min. インバーター変速	
	調整量	50mm		70mm		80mm	
	張力調整法	手動		手動		手動（目盛り付き）	
ホイール径		308mm		408mm		520mm	
テーブル	寸法	500×500mm		700×700mm		700×700mm	
	傾斜角度	前後5°、左右5°	−	前後5°、左右5°	−	前後5°、左右5°	−
	床面よりの高さ	819mm	818mm	913mm	912mm	927mm	925mm
モーター	鋸刃駆動用	3相 0.75kW 4P		3相 1.5kW 4P		3相 2.2kW 4P	
	自動送り用	−	AC100V 単相 10W	−	AC100V 単相 10W	−	AC100V 単相 10W
作業灯		AC100V 3W LED電球					
エアブロー		AC100V 2W				AC100V 15/14W	
入力電源		AC200V、3相 50/60Hz AC100V、単相 50/60Hz (作業灯用)	AC200V、3相 50/60Hz				
基礎寸法（幅×奥行き）		600×400mm		800×550mm		875×700mm	
機械質量		200kg	230kg	350kg	370kg	600kg	620kg
溶接機		AC200V 単相 2kVA				AC200V 単相3kVA	

※ 最大直線ストロークは、6mm幅の鋸刃を使用したときのストロークです。

©AMADA MACHINERY CO., LTD. All Rights Reserved.

本体仕様ならびに外観・装備は、改良等のため予告なく変更する場合がございます。

株式会社アマダマシナリー
【流通営業部】〒259-1196 神奈川県伊勢原市石田200 TEL(0463)96-3239
www.nccgp.co.jp

お問い合わせ

代理店

NCC 012361010

直線も曲線も自在に切る！

NCCのコンターマシンシリーズ

NCC-300L　NCC-400L　NCC-500L　NCC-300LE　NCC-400LE　NCC-500LE

使いやすさ抜群
ー 標準タイプ ー

コンターマシンの定番
NCCの切る技術が冴える信頼のマシン

全機種に最新のインバーターを搭載、
鋸刃速度はツマミひとつでワンタッチ変速。
省エネ設計の万能マシンです。

NCC-300L
切断能力　200×295mm
- 省エネインバーター
- リニアポンプによるエア装置

NCC-400L
切断能力　300×395mm
- 省エネインバーター
- リニアポンプによるエア装置

NCC-500L
切断能力　350×495mm
- 省エネインバーター
- リニアポンプによるエア装置
- 定トルクモーター

テーブル傾斜機構（写真はNCC-400L）

直線自動切断装置を標準装備
ー オートタイプ ー

直線自動切断装置を標準装備
使いやすさと生産性をさらに高めた高機能マシン

標準タイプの機能をそのままに、
直線自動切断装置を装備。

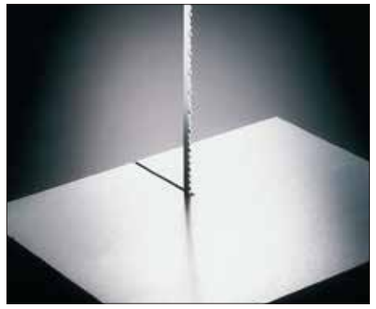

NCC-300LE
切断能力　200×295mm
最大直線ストローク230mm
- 省エネインバーター
- リニアポンプによるエア装置

NCC-400LE
切断能力　300×395mm
最大直線ストローク500mm
- 省エネインバーター
- リニアポンプによるエア装置
- T溝テーブル

NCC-500LE
切断能力　350×495mm
最大直線ストローク500mm
- 省エネインバーター
- リニアポンプによるエア装置
- T溝テーブル
- 定トルクモーター